UNDIRSTÖÐUR, GRUNNMYND. 1:50

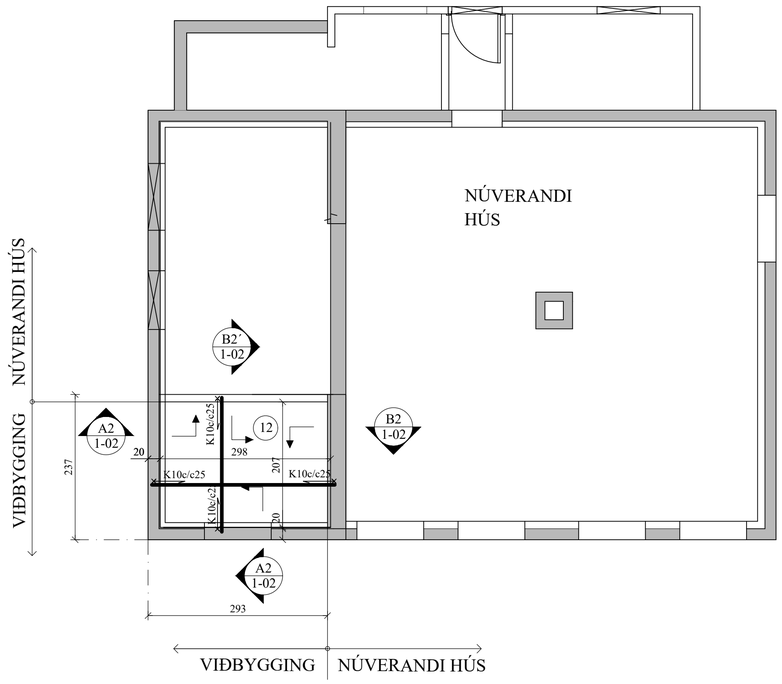

A2 1-02 SNIÐ. 1:20

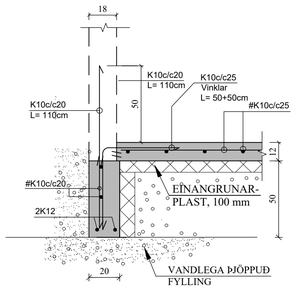

B2 1-02 SNIÐ. 1:20

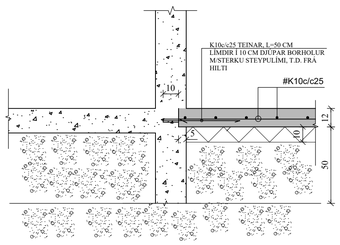

RAFRÆNT UNDIRRITAÐ
Jón Kristjánsson
Kt. 2107544829
Dags. 28.2.2025 10:03:07
Ástæða: Undirritun

RAFRÆNT UNDIRRITAÐ
Páll V Bjarnason
Kt. 0603462249
Dags. 4.3.2025 16:15:29
Ástæða: Undirritun

RAFRÆNT INNSIGLAÐ
Hafnarfjarðarkaupstaður - Byggingarfulltrúi
Dags. 10.3.2025 10:35:03
Ástæða: Uppdráttur yfirfarinn og staðfestur.

JÓN KRISTJÁNSSON BYGGINGARVERKFRÆÐINGUR
KT: 210754-4829

BREYTINGAR

TILVÍSANIR:

SKÝRINGAR..... SJÁ TEIKN. NR. 1-01

ATH:
VERKTAKA ER HEIMILT AÐ NOTA Í BOTNPLÖTU K 189 BENDINET Í STAÐ HEFÐBUNDINNA BENDIJÁRNA.

LEYFILEGT ÁLAG Á KLÖPP ER 800 kN/m2. . KLÖPP ER LÍT SPRUNGIN KLÖPP.

Í VEGGENDA OG UPP MEÐ GLUGGA- OG HURÐA-OPUM KOMA 2K12, L = 130 CM.

Reikn.	JKR	Mars ´24	Útgefið:	03.04.2024
Teikn.	VP	Mars ´24	Kvarði:	1:50, 1:20
Ath.				
Samþ.				

HVERFISGATA 17
Hafnarfirði

Nr. 1-02

Verkhluti
UNDIRSTÖÐUR, GRUNNMYND OG SNIÐ.

Verkfræðistofa
Jóns Kristjánssonar ehf
Bildshöfða 12
110 Reykjavík
Sími: 537-0002 Gsm: 772-3154
Kt: 540817-0300
Netfang: jokris54@gmail.com

GÓLF YFIR KJALLARA, GRUNNMYND. 1:50

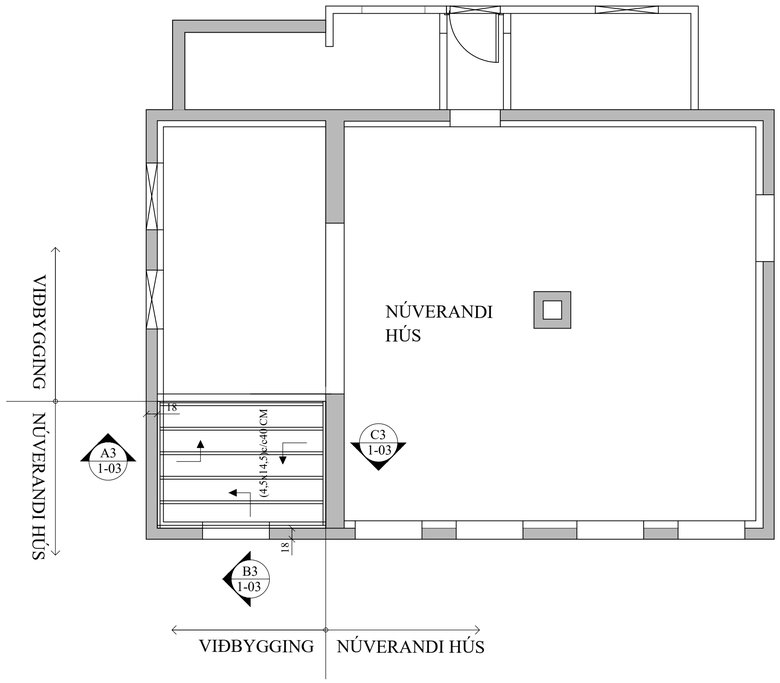

A3 1-03 SNIÐ. 1:10

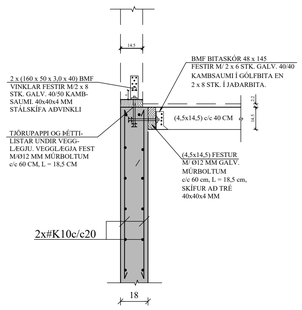

B3 1-03 SNIÐ. 1:10

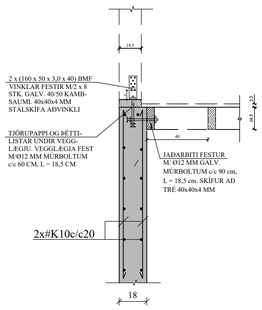

C3 1-03 SNIÐ. 1:10

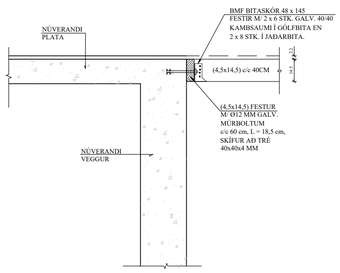

Samþykkt
Hafnarfjörður
Byggingarfulltrúi

SKÝRINGAR FYRIR GÓLF YFIR 1. HÆÐ

Gólfplötur skuli vera nótaðar, sléttar spónaplötur, 22 mm þykkar. Plötur skal líma saman í nótunum. Plötur skal leggja þvert á bitastefnu og mega aldrei spanna minna en 2 bil.

Gólfplötur skal festa við gólfbita með sjálfborandi skrúfum Ø3,5-4 mm, l = 50 mm. Bil milli skrúfa skal vera 100 mm á jaðri en 200 mm annars staðar. Skrúfhausum skal sökkt undir yfirborðið.

Lausholtum skal skjóta á milli gólfbita til stífingar gólfs. þau skal stikknegla í enda með 2 x 2 stk. 3" galv. saum.

Í milligólf skal setja 150 mm þéttull, tryggilega uppfesta.

Notálag = 200 kg/m²

JÓN KRISTJÁNSSON BYGGINGARVERKFRÆÐINGUR
KT: 210754-4829

BREYTINGAR

TILVÍSANIR:

SKÝRINGAR..... SJÁ TEIKN. NR. 1-01

Reikn.	JKR	Mars ´24	Útgefið:	03.04.2024
Teikn.	VP	Mars ´24	Kvarði:	1:50, 1:10
Ath.				
Samþ.				

HVERFISGATA 17
Hafnarfirði

Nr. 1-03

Verkhluti
GÓLF YFIR KJALLARA,
GRUNNMYND.
SNIÐ.

Verkfræðistofa
Jóns Kristjánssonar ehf
Bildshöfða 12
110 Reykjavík
Sími: 537-0002 Gsm: 772-3154
Kt: 540817-0300
Netfang: jokris54@gmail.com

GÓLF YFIR 1. HÆÐ, GRUNNMYND. 1:50

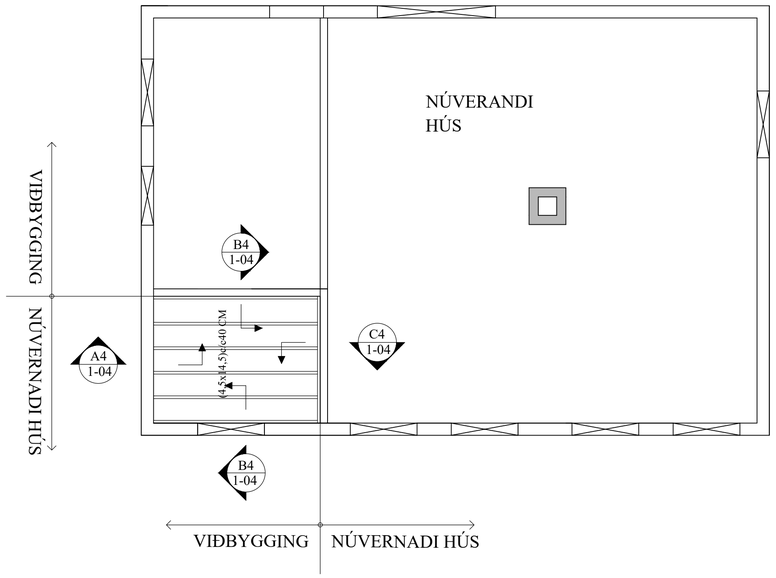

A4 1-04 SNIÐ. 1:10

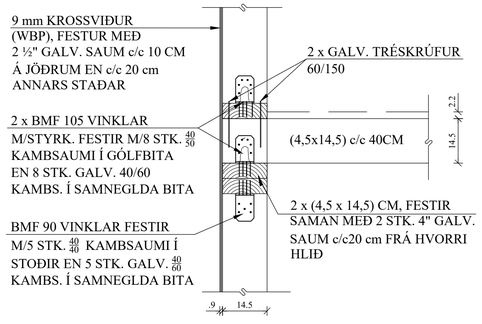

B4 1-04 SNIÐ. 1:10

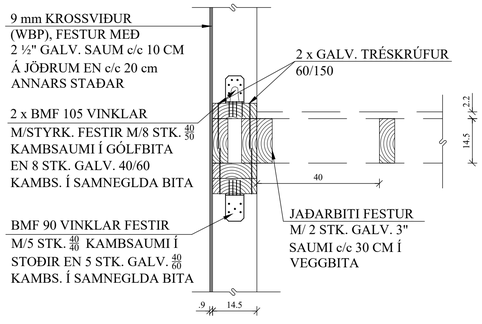

C4 1-04 SNIÐ. 1:10

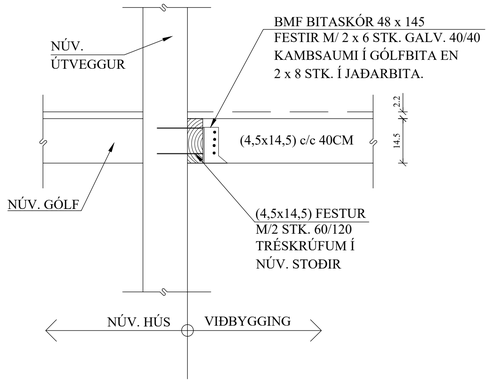

Samþykkt
Hafnarfjörður
Byggingarfulltrúi

SKÝRINGAR FYRIR GÓLF YFIR 1. HÆÐ

Gólfplötur skuli vera nótaðar, sléttar spónaplötur, 22 mm þykkar. Plötur skal líma saman í nótunum. Plötur skal leggja þvert á bitastefnu og mega aldrei spanna minna en 2 bil.

Gólfplötur skal festa við gólfbita með sjálfborandi skrúfum Ø3,5-4 mm, l = 50 mm. Bil milli skrúfa skal vera 100 mm á jaðri en 200 mm annars staðar. Skrúfhausum skal sökkt undir yfirborðið.

Lausholtum skal skjóta á milli gólfbita til stífingar gólfs. þau skal stikknegla í enda með 2 x 2 stk. 3" galv. saum.

Í milligólf skal setja 150 mm þéttull, tryggilega uppfesta.

Notálag = 200 kg/m²

JÓN KRISTJÁNSSON BYGGINGARVERKFRÆÐINGUR
KT: 210754-4829

BREYTINGAR

TILVÍSANIR:

SKÝRINGAR..... SJÁ TEIKN. NR. 1-01

Reikn.	JKR	Mars ´24	Útgefið:	03.04.2024
Teikn.	VP	Mars ´24	Kvarði:	1:50, 1:10
Ath.				
Samþ.				

HVERFISGATA 17
Hafnarfirði

Nr. 1-04

Verkhluti
GÓLF YFIR 1. HÆÐ,
GRUNNMYND.
SNIÐ.

Verkfræðistofa
Jóns Kristjánssonar ehf
Bildshöfða 12
110 Reykjavík
Sími: 537-0002 Gsm: 772-3154
Kt: 540817-0300
Netfang: jokris54@gmail.com